WOODSTAR

cs 03

Art.-Nr. 390 3602 000

D	**Kettenschärfer** Original-Anleitung
PL	**Szlifierka do łańcuchów** Tłumaczenie oryginału instrukcji obsługi
SK	**Reťazový brús** Preklad originálu - Úvod
CZ	**Řetězový brus** Překlad z originálního návodu

naradi.cz

12-2009

CE

Art.-Nr. 390 3602 001

Deutschland	
	Nur für EU-Länder Werfen Sie Elektrowerkzeuge nicht in den Hausmüll! Gemäß europäischer Richtlinie 2002/96/EG über Elektro- und Elektronik-Altgeräte und Umsetzung in nationales Recht müssen verbrauchte Elektrowerkzeuge getrennt gesammelt und einer umweltgerechten Wiederverwertung zugeführt werden.
Slovakia	
	Len pre štáty EÚ Elektrické náradie nevyhadzujte do komunálneho odpadu! Podía európskej smernice 2002/96/EG o nakladani s použitými elektrickými a elektronickými zariadeniami a zodpovedajúcich ustanovení právnych predpisov jednotlivých krajín sa použité elektrické náradie musí zbierat' oddelene od ostatného odpadu a podrobit' ekologicky šetrnej recyklácii.
Czchia	
	Jen pro státy EU Elektrické náradi nevyhazujte do komunálniho odpadu! Podle evropské smêrnice 2002/96/EG o nakládání s použitými elecktrickými a elektronickými zarizeními a odpovídajících ustanoveni právnich predpisú jednotlivých zemí se použitá elektrická náradí musí sbírat oddêlenê od ostatniho odpadu a podrobit ekologicky šetrnému recyklování.
Németország	
	Csak EU államok részére Az elektromos szerszámokat ne tegye a háztartási hulladékok közé! Az elhasználódott elektromos és villamossági készülékek elhelyezéséről szóló 2002/96/EG európai irányelv és annak nemzeti jogba való áttétele alapján az elhasználódott elektromos szerszámokat külön kell begyűjteni és környezetbarát módon újrahasznosítani.

SALEXnaradi.cz

WOODSTAR

cs 03

D	Kettenschärfer	4–19
PL	Szlifierka do łańcuchów	
SK	Reťazový brús	20–35
CZ	Řetězový brus	

SALEXnaradi.cz

Hersteller:

Woodster GmbH
Günzburger Straße 69
D-89335 Ichenhausen

Verehrter Kunde,

Wir wünschen Ihnen viel Freude und Erfolg beim Arbeiten mit Ihrer neuen Woodster Maschine.

Hinweis:
Der Hersteller dieses Gerätes haftet nach dem geltenden Produkthaftungsgesetz nicht für Schäden, die an diesem Gerät oder durch dieses Gerät entstehen bei:

- unsachgemäßer Behandlung,
- Nichtbeachtung der Bedienungsanweisung,
- Reparaturen durch Dritte, nicht autorisierte Fachkräfte,
- Einbau und Austausch von nicht originalen Ersatzteilen,
- nicht bestimmungsgemäßer Verwendung,
- Ausfällen der elektrischen Anlage bei Nichtbeachtung der elektrischen Vorschriften und VDE-Bestimmungen 0100, DIN 57113 / VDE 0113.

Wir empfehlen Ihnen:
Lesen Sie vor der Montage und vor Inbetriebnahme den gesamten Text der Bedienungsanweisung durch.
Diese Bedienungsanweisung soll es Ihnen erleichtern, Ihre Maschine kennenzulernen und ihre bestimmungsgemäßen Einsatzmöglichkeiten zu nutzen.
Die Bedienungsanweisung enthält wichtige Hinweise, wie Sie mit der Maschine sicher, fachgerecht und wirtschaftlich arbeiten, und wie Sie Gefahren vermeiden, Reparaturkosten sparen, Ausfallzeiten verringern und die Zuverlässigkeit und Lebensdauer der Maschine erhöhen.
Zusätzlich zu den Sicherheitsbestimmungen dieser Bedienungsanweisung müssen Sie unbedingt die für den Betrieb der Maschine geltenden Vorschriften Ihres Landes beachten.
Die Bedienungsanweisung, in einer Plastikhülle geschützt vor Schmutz und Feuchtigkeit, bei der Maschine aufbewahren. Sie muss von jeder Bedienungsperson vor Aufnahme der Arbeit gelesen und sorgfältig beachtet werden.
An der Maschine dürfen nur Personen arbeiten, die im Gebrauch der Maschine unterwiesen und über die damit verbundenen Gefahren unterrichtet sind. Das geforderte Mindestalter ist einzuhalten.

SALEX nářadí.cz

Producent:

Woodster GmbH
Günzburger Strasse 69
D-89335 Ichenhausen

Drogi Kliencie,

życzymy miłej i owocnej pracy z nową maszyną marki Woodster. Pamiętaj, że producent nie odpowiada za uszkodzenia maszyny wynikające z takich przyczyn, jak:

- Niewłaściwe chwytanie / przenoszenie maszyny
- Postępowanie niezgodne z zaleceniami instrukcji obsługi
- Wmontowanie nieoryginalnych części
- Ingerencja w konstrukcję przez nieuprawnione osoby
- Niezgodne z przeznaczeniem użytkowanie maszyny
- Zasilanie maszyny prądem innym niż określony w charakterystyce danych technicznych (niezgodność z wymaganiami norm VDE 0100, DIN 57113 / VDE 0113).

Należy zapoznać się z całym tekstem instrukcji obsługi. Jest ona stworzona tak, by ułatwić użytkownikowi korzystanie z maszyny i przedstawić jej wszystkie możliwości. Instrukcja zawiera ważne informacje o tym jak pracować bezpiecznie, prawidłowo i oszczędnie, jak unikać niebezpieczeństwa, unikać konieczności naprawy i poniesienia z tego tytułu kosztów, jak zadbać o maksymalną żywotność maszyny. Stosując się do zaleceń instrukcji obsługi należy zarazem zastosować się do przepisów prawa obowiązujących w każdym kraju, odnoszących się do kwestii użytkowania elektronarzędzi i maszyn. Zaleca się wywiesić instrukcję obsługi w pobliżu miejsca użytkowania maszyny – tak, by każdy mógł się zapoznać z jej treścią. Każda osoba obsługująca maszynę powinna zapoznać się z instrukcją. Nie dotyczy to upoważnionych, przeszkolonych i doświadczonych w pracy z tą maszyną osób. Wymagana jest pewien minimalny wiek użytkowników maszyny.

usaflex naradi.cz

Allgemeine Hinweise

- Überprüfen Sie nach dem Auspacken alle Teile auf eventuelle Transportschäden. Bei Beanstandungen muss sofort der Zubringer verständigt werden. Spätere Reklamationen werden nicht anerkannt.
- Überprüfen Sie die Sendung auf Vollständigkeit.
- Machen Sie sich vor dem Einsatz anhand der Bedienungsanweisung mit dem Gerät vertraut.
- Verwenden Sie bei Zubehör sowie Verschleiß- und Ersatzteilen nur Original-Teile. Ersatzteile erhalten Sie bei Ihrem Woodster-Fachhändler.
- Geben Sie bei Bestellungen unsere Artikelnummern sowie Typ und Baujahr des Gerätes an.

cs 03	
Lieferumfang	
	Kettenschleifer
	Bedienungsanweisung
Technische Daten	
Baumaße LxBxH mm	410 x 160 x 210
ø Scheibe mm	100
ø Scheibenbohrung mm	10
Scheibenbreite mm	3,2
Gewicht kg	2,3
Antrieb	
Motor V/Hz	230/50
Aufnahmeleistung P1 W	180
Drehzahl 1/min	6300

Technische Änderungen vorbehalten!

In dieser Bedienungsanweisung haben wir Stellen, die Ihre Sicherheit betreffen, mit diesem Zeichen versehen: ⚠

⚠ Allgemeine Sicherheitshinweise

für die Arbeit mit Elektrogeräten

Sicherheitshinweis: Bei der Arbeit mit elektrischen Werkzeugen müssen stets grundlegende Sicherheitsmaßnahmen befolgt werden, um das Risiko eines Brandes, eines Elektroschocks und von Körperverletzungen so gering wie möglich zu halten.

- Arbeitsplatz sauber halten. Überfüllte Plätze und Werkbänke sind oft die Ursache von Verletzungen.
- Ihre Arbeitsumgebung ist wichtig, Werkzeuge nicht im Regen stehen lassen und nicht an feuchten oder nassen Orten betätigen. Der Arbeitsplatz muss gut beleuchtet sein. Werkzeuge nicht in Gegenwart von entflammbaren Flüssigkeiten oder Gasen betätigen.
- Vor Elektroschocks schützen. Körperkontakt mit geerdeten Oberflächen vermeiden.
- Kein Zutritt für Unbefugte. Andere Personen, speziell Kinder, die nicht an der Arbeit beteiligt sind, nicht das Werkzeug oder das Verlängerungskabel berühren lassen und vom Arbeitsplatz fernhalten.
- Unbenutzte Werkzeuge wegschließen. Werkzeuge, die nicht benötigt werden, an einem trockenen, abschließbaren Ort, außerhalb der Reichweite von Kinder, aufbewahren.
- Keinen Druck auf das Werkzeug ausüben. Nur so kann

SALEX gradi.cz

Ogólne zalecenia i informacje

- Zaraz po rozpakowaniu maszyny należy sprawdzić czy jest kompletna, czy są wszystkie elementy i części. W przypadku uszkodzeń lub braków, należy natychmiast powiadomić dostawcę. Reklamacje składane z tego tytułu po upływie dłuższego czasu nie będą uwzględniane.
- Należy zapoznać się z treścią instrukcji obsługi przed zmontowaniem i użytkowaniem maszyny.
- Należy używać tylko oryginalnego osprzętu i części zapasowych.
- Przy zamawianiu osprzętu, części lub narzędzi i maszyn, należy zawsze podać ich nr artykułu i rok produkcji maszyny.

cs 03	
Dostawa	
	Szlifierka do łańcuchów
	Instrukcja
Dane techniczne	
Wymiary mm	410 x 160 x 210
Średnica tarczy (kamienia) mm	100
Średnica otworu mocującego mm	10
Szerokość kamienia mm	3,2
Waga kg	2,3
Wymagane napięcie i często-tliwość prądu V/Hz	230/50
Pobór mocy W	180
Prędkość obrotowa obr/min	6300

⚠ Ogólne zasady dotyczące bezpieczeństwa

Podczas użytkowania elektronarzędzi i maszyn podstawowe zasady bezpieczeństwa powinny być przestrzegane, tak by ograniczyć ryzyko powstania ognia, porażenia prądem elektrycznym, czy zranienia użytkownika.

- Miejsce pracy musi być czyste. Nie wolno wystawiać narzędzia na deszcz. Nie pracować w warunkach bardzo dużej wilgotności, tam gdzie jest szczególnie duże ryzyko zalania narzędzia wodą. Nie pracować w warunkach kontaktu z palnymi gazami lub cieczami.
- Unikać kontaktu ciała z uziemionymi elementami, powierzchniami.
- Podczas pracy narzędziem inne osoby nie powinny się zbliżać do narzędzia. Dzieci powinny nie mieć dostępu do narzędzia – w czasie pracy jak i spoczynku.
- Jeśli narzędzie nie pracuje dłuższy czas, powinno być przechowywane w suchym miejscu, z dala od dzieci.
- Nie wolno przeciążać narzędzia. Nie wolno wykonywać na narzędziu prac, które powinny być wykonane na znacznie silniejszych narzędziach. Nie wolno używać narzędzia niezgodnie z przeznaczeniem.
- Należy unikać pracy w luźnej odzieży, aby nie została chwycona przez obrotowe elementy narzędzia. Długie włosy należy spiąć tak, by uniknąć ryzyka wciągnięcia

SALEXnaradi.cz

die Arbeit besser und sicherer mit der vorgesehenen Geschwindigkeit ausgeführt werden.

- Das richtige Werkzeug benutzen. Arbeiten, die besser mit Hochleistungswerkzeugen ausgeführt werden, sollten nicht von kleinen Werkzeugen erledigt werden. Werkzeuge nicht zweckentfremden.
- Angemessene Kleidung tragen. Weite Kleidung oder Schmuckstücke, die sich in beweglichen Teilen verhaken können, sind nicht geeignet. Rutschfestes Schuhwerk wird für die Arbeit im Freien empfohlen. Langes Haar abdecken.
- Benutzung von Schutzausrüstung, wie z.B. eine Schutzbrille oder eine Gesichts- oder Staubmaske.
- Vorsichtig mit dem Kabel umgehen. Netzstecker niemals am Kabel aus der Steckdose ziehen, Kabel von Hitze, Öl und scharfen Kanten entfernt halten.
- Nicht zu weit nach vorn lehnen. Ein sicherer Stand und ein gutes Gleichgewicht sind jederzeit wichtig.
- Netzkabel in regelmäßigen Abständen auf Defekte überprüfen und gegebenenfalls von einem autorisierten Kundendienst reparieren lassen. Verlängerungskabel regelmäßig auf Defekte überprüfen und gegebenenfalls ersetzen.
- Vermeiden eines versehentlichen Betriebsstarts. Prüfen ob der Ein/Ausschalter auf ‚Aus' steht, bevor der Netzstecker in die Steckdose gesteckt wird.
- Verwenden von Außenverlängerungskabeln. Beim Arbeiten im Freien, nur solche Außenverlängerungskabel anschließen, die für Arbeiten im Freien bestimmt und entsprechend gekennzeichnet sind.
- Konzentration üben und auf das achten, was Sie tun. Ein gesunder Menschenverstand hilft oftmals weiter. Werkzeug nicht bei Müdigkeit verwenden.
- Untersuchung defekter Teile. Bevor das Werkzeug eingesetzt wird, sollte sorgfältig überprüft werden, ob es richtig, seinem Zweck entsprechend, funktioniert. Überprüfen der Ausrichtung der beweglichen Teile, ihrer Verbindungsstellen, Bruchstellen, ihrer Anbringung und anderen Faktoren, die den Betrieb beeinträchtigen können. Eine defekte Schutzscheibe oder andere defekte Teile müssen vom Kundendienst repariert oder ersetzt werden, sofern in dieser Anleitung nicht anderes angegeben. Gerät nicht in Betrieb nehmen, wenn sich der Netzschalter nicht ein- oder ausschalten läßt.
- Die Benutzung von anderen, nicht in dieser Betriebsanleitung aufgeführten Zubehörteilen wird nicht empfohlen, da diese das Risiko einer Körperverletzung in sich bergen.
- Werkzeuge von einer qualifizierten Person reaparieren lassen. Dieses elektrische Werkzeug entspricht den zuständigen Sicherheitsregeln. Reparaturarbeiten sollten nur von qualifizierten Personen unter Benutzung originaler Ersatzteile ausgeführt werden, da sich der Benutzer sonst erheblicher Gefahren aussetzt.

Spezielle Sicherheitsregeln für Kettenschleifer

- Schutzbrille tragen.
- Defekte oder unförmige Schleifscheiben nicht verwenden.
- Nur Schleifscheiben verwenden, deren Bohrung exakt

SALEXmarosh.cz

ich przez narzędzie.

- Należy używać okularów ochronnych i maseczki przeciwpyłowej podczas pracy.
- Nie wolno wyłączać narzędzia z prądu poprzez ciągnięcie za kabel tak by wtyczka wyskoczyła z gniazdka. Kabel zasilający powinien w linii prostej być odsunięty jak najdalej od narzędzia. Należy dbać by nie uszkodzić kabla ostrymi krawędziami innych przedmiotów.
- Podczas pracy należy przyjąć stabilną postawę, nie nachylać się zbyt mocno nad narzędziem i zawsze utrzymywać pewną równowagę.
- Należy robić regularne przeglądy narzędzia, konserwować właściwie elementy narzędzia, wymieniać osprzęt, jeśli się zużyje. Zaleca się przeprowadzanie przeglądów w wyspecjalizowanych punktach serwisowych. Narzędzie zawsze powinno być czyste, nie zanieczyszczone przez smar czy olej.
- Należy unikać niekontrolowanego włączenia narzędzia. Zawsze przed włączeniem do prądu należy upewnić się że włącznik jest na pozycji „OFF”.
- Podczas pracy na zewnątrz z przedłużaczem, należy używać przedłużaczy przeznaczonych do pracy na otwartym powietrzu, odpornych na wodę i wilgoć oraz mocne nasłonecznienie.
- Nie wolno pracować zbyt długo, doprowadzając do zmęczenia. Zmęczony operator jest szczególnie narażony na ryzyko wypadku.
- Jeśli jest problem z włącznikiem lub jakimkolwiek elementem narzędzia, nie należy na nim pracować. Problem powinien zostać wpierw usunięty przez wyspecjalizowany punkt serwisowy.
- Korzystanie z osprzętu innej marki, nie zalecanego w niniejszej instrukcji, może doprowadzić do wypadku lub uszkodzenia narzędzia.
- Naprawa narzędzia powinna być wykonana przez wyspecjalizowane osoby, z użyciem oryginalnych części zamiennych.

Specjalne zasady bezpieczeństwa dla szlifierek do łańcuchów

- Należy używać okularów ochronnych podczas pracy.
- Nie wolno pracować z uszkodzonym kamieniem
- Nie należy szlifować zimnym kamieniem. Pracę na kamieniu należy zaczynać po upływie minuty od

SALEXnaradi.cz

auf die Welle des Doppelschleifer paßt. Keine Schleifscheiben mit zu kleiner Bohrung an die Welle anpassen.

- Scheibenmutter nicht überdrehen.
- Funken können gefährlich sein. Nicht in der Nähe entflammbarer Gase oder Flüssigkeiten schleifen.
- Beim Anschalten des Gerätes seitlich zur Schleifscheibe stehen.
- Schleifen erzeugt Hitze. Werkstück erst dann anfassen, wenn es ausreichend abgekühlt ist.
- Nur solche Schleifscheiben verwenden, die für den sicheren Gebrauch auf den Kettenschleifer ausgelegt sind. Keine Schleifscheibe verwenden, deren angegebene Höchstumlaufgeschwindigkeit niedriger als die Drehzahlangabe des Gerätes ist.

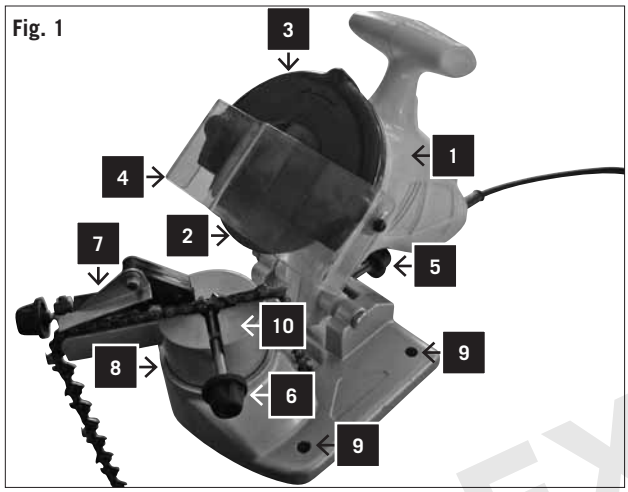

Fig. 1

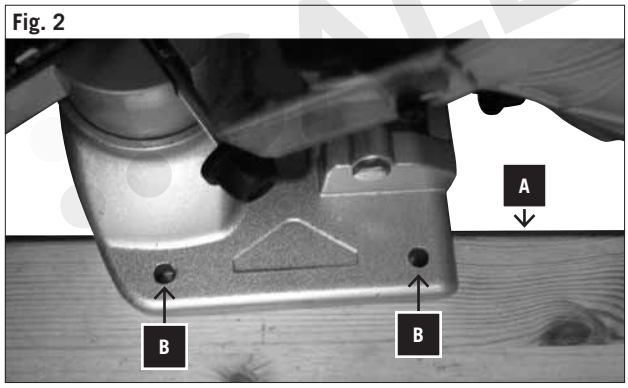

Fig. 2

Legende Fig.1

1 Schleifkopf
2 Schleifscheibe
3 Seitenschutz
4 Funkenschutz
5 Tiefenanschlag
6 Spannschraube
7 Einstellehre
8 Gradeinteilung
9 Befestigungsbohrung
10 Drehtisch

Montage

Sicherheitshinweis! Gerät erst dann anschließen, wenn alle Montage- und Justierarbeiten erledigt sind und die Bedienungsanleitung und die Sicherheitshinweise gelesen und verstanden wurden.

Achtung! Das Gerät muss immer auf einer Werkbank oder Ähnlichem befestigt sein.
Den Kettenschärfer auf die Kante **(A)** der Werkbank stellen, dass die Aussparung frei bleibt. Lochbild **(B)** auf der Werkbank anzeichnen und 2 Löcher mit 8 mm bohren.
Kettenschärfer mit 2 Stck. 8 mm Schrauben auf der Werkbank befestigen (nicht im Lieferumfang).

⚠ Elektrischer Anschluss

Der installierte Elektromotor ist betriebsfertig angeschlossen.
Der Anschluss entspricht den einschlägigen VDE- und DIN-Bestimmungen.
Der kundenseitige Netzanschluss sowie die verwendete Verlängerungsleitung müssen diesen Vorschriften entsprechen.
Installationen, Reparaturen und Wartungsarbeiten an der Elektroinstallation dürfen nur von einer Fachkraft ausgeführt werden.

ALEXnaradi.cz

włączenia narzędzia.

- Nie wolno szlifować z boku kamienia – wyłącznie na froncie. Nie wolno schładzać kamienia cieczą bezpośrednio. Może to powodować zmianę właściwości kamienia i pogorszenie jakości wykonywanej pracy.
- Szlifowanie powoduje wzrost temperatury w miejscu pracy. Nie wolno dotykać miejsca pracy dopóki nie wystygnie.
- Należy używać tylko takich tarczy szlifierskich, które są przystosowane do bezpiecznego stosowania w szlifierkach do łańcuchów. Nie wolno używać tarczy szlifierskich, których maksymalna prędkość obrotowa jest niższa niż podana prędkość obrotowa urządzenia.

Legenda rys.1

1 głowica szlifierska
2 tarcza szlifierska
3 osłona boczna
4 osłona przeciwiskrowa
5 ogranicznik głębokości
6 śruba zaciskowa
7 regulacja dosuwu
8 podziałka stopniowa
9 otwór mocujący
10 stół obrotowy

Montaż

(UWAGA!! – nie wolno włączać narzędzia do prądu, jeśli montaż nie został całkowicie zakończony.)

Uwaga! Urządzenie zawsze musi być zamocowane na stole roboczym lub czymś podobnym.
Ostrzałkę łańcucha ustawić na brzegu (A) stołu roboczego tak, żeby wgłębienie pozostało niezasłonięte. Rozmieszczenie otworów (B) zaznaczyć na stole roboczym i wywiercić 2 otwory 8 mm.
Ostrzałkę przymocować do stołu roboczego przy pomocy dwóch śrub 8-mio milimetrowych (nie dostarczone).

⚠ Elektryczne połączenia

Zainstalowany silnik jest gotowy do pracy.
Wszystkie podłączenia wykonano w zgodzie z normami VDE i DIN.
Przy używaniu przedłużaczy należy się upewnić, że są kompatybilne z wtyczką w kablu narzędzia i z napięciem w sieci.

SALEXnaradi.cz

Wichtige Hinweise
Der Elektromotor ist für Betriebsart S 1 ausgeführt.
Bei Überlastung des Motors schaltet dieser selbsttätig ab. Nach einer Abkühlzeit (zeitlich unterschiedlich) lässt sich der Motor wieder einschalten.

Bedienungshinweise

Vor Inbetriebnahme des Kettenschleifers folgende Punkte beachten:

- Hauptschalter betätigen. Abwarten, bis Schleifscheibe die Höchstgeschwindigkeit erreicht. Erst dann mit dem Schleifen beginnen.
- Die Kette muss beim Schleifen immer mit der Knebelschraube (6) festgespannt werden.
- Das Schleifen kann die Geschwindigkeit der Schleifscheibe herabsenken. Dann den Druck etwas mindern, bis die Scheibe wieder ihre volle Geschwindigkeit erreicht hat.

ACHTUNG:

- Da die meisten Materialien beim Schleifen heiß werden, ist mit dem Werkstück äußerst vorsichtig umzugehen.

Wechsel der Schleifscheiben, Fig. 3

- **Achtung! Vor jeder Wartung Gerät ausschalten und Netzstecker ziehen!**
- **Verwenden Sie nur Original Schleifscheiben!**
- Den Seitenschutz **(3)** mit Funkenschutz **(4)** entfernen (3 Kreuzschlitz-Schrauben) **(Fig. 1).**
- Haltestift **(A)** unterhalb der Schleifscheibe in das Gehäuse einstecken. Schleifscheibe von Hand drehen, bis Haltestift **(A)** einrastet.
- Spindelmutter **(B)** und Spannflansch **(C)** entfernen, Schleifscheibe **(D)** abnehmen.
- Neue Schleifscheibe mit Spannflansch einlegen, Spindelmutter wieder fest anziehen.
- Haltestift **(A)** entfernen.

Achtung!
Beim Wechseln der Scheibe immer darauf achten, dass diese genau plan anliegt.
Verwenden Sie keine Adapter oder Reduzierbuchsen.
Lassen Sie die Maschine im Leerlauf 30 Sekunden laufen.
Wenn bei der Schleifscheibe Schwingungen oder unruhiger Lauf auftreten, Maschine sofort abschalten und Ursache beheben.
Maschine läuft nach dem Ausschalten noch einige Zeit nach.

- Die neue Schleifscheibe auf Risse oder andere sichtbare Schäden hin untersuchen und gegebenenfalls entsorgen.

Arbeitshinweise

Achtung! Vor jeder Einstellung am Gerät immer erst das Gerät ausschalten und den Netzstecker ziehen.

Schleifwinkel einstellen, Fig. 4

- Feststellschraube unter dem Drehkopf lösen, gewünschten Schleifwinkel anhand der Skala **(E)**

Fig. 3

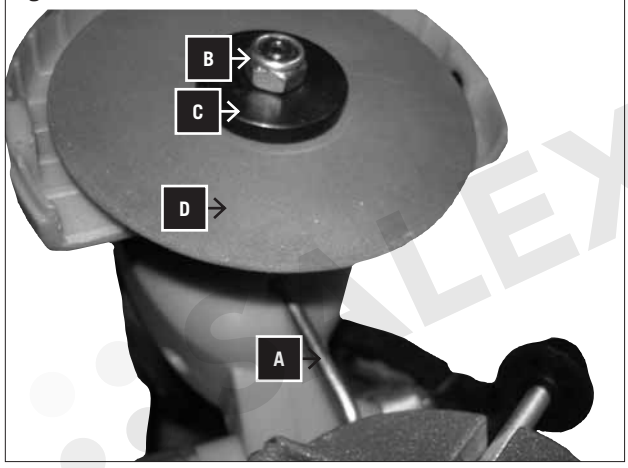

Fig. 4

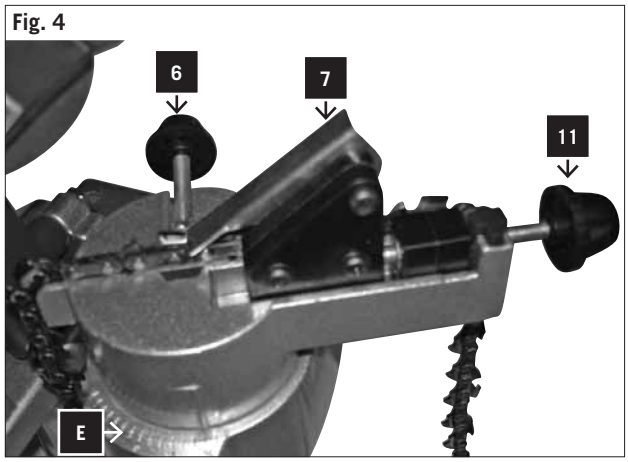

FLEXmrodi.cz

Silnik oznaczony jest symbolem S 1.
Oznacza to, że w przypadku przeciążenia narzędzie wyłączy się automatycznie. Należy wówczas odczekać aż silnik wystygnie i będzie gotowy do ponownej pracy.

Instrukcja obsługi

Przed pierwszym uruchomieniem szlifierki zwrócić uwagę na następujące punkty:

- Uruchomić wyłącznik główny. Odczekać aż tarcza szlifierska osiągnie maksymalną prędkość. Dopiero wtedy zacząć ostrzenie.
- Łańcuch musi być podczas ostrzenia zawsze zamocowany za pomocą śruby dociskowej (6).
- Ostrzenie może obniżyć prędkość tarczy szlifierskiej. Należy wtedy trochę zmniejszyć nacisk do momentu, aż tarcza ponownie osiągnie swoją pełną prędkość.

UWAGA:

- Ponieważ większość tworzyw nagrzewa się podczas szlifowania, z obrabianym przedmiotem należy obchodzić się z najwyższą ostrożnością.

Wymiana tarczy szlifierskiej, rys. 3

- Uwaga! Przed każdą konserwacją wyłączyć urządzenie i wyciągnąć wtyczkę z kontaktu!
- Prosimy używać tylko oryginalnych tarczy szlifierskich!
- Usunąć osłonę boczną (3) z osłoną przeciwiskrową (4) (3 śruby z rowkiem krzyżowym) (rys. 1).
- Włożyć w obudowę trzpień przytrzymujący (A) pod tarczą szlifierską. Tarczę przykręcić ręcznie do momentu zablokowania trzpienia (A).
- Zdjąć nakrętkę wrzecionową (B) i kołnierz mocujący (C), zdjąć tarczę szlifierską (D).
- Założyć nową tarczę z kołnierzem mocującym, ponownie mocno dokręcić nakrętkę wrzecionową.
- Usunąć trzpień przytrzymujący (A).

Uwaga!

Podczas zmiany tarczy zawsze uważać na to, żeby przylegała ona całkowicie płasko.
Prosimy nie używać łączników lub tulejek redukujących.
Pozostawcie Państwo urządzenie pracujące na biegu jałowym przez 30 sekund.
Jeśli wystąpią drgania tarczy lub niespokojna praca, maszynę należy natychmiast wyłączyć i usunąć przyczynę.
Jakiś czas po wyłączeniu urządzenie nadal się porusza.

- Sprawdzić, czy nowa tarcza szlifierska nie ma rys lub innych widocznych uszkodzeń i ewentualnie usunąć.

Wskazówki dotyczące pracy

Uwaga! Przed każdą regulacją urządzenia zawsze należy je najpierw wyłączyć i wyjąć wtyczkę z kontaktu.

Regulacja kąta szlifowania, rys. 4

- Odkręcić śrubę mocującą pod głowicą obrotową,

SALEXnaradi.cz

einstellen (im Regelfall zwischen 30° und 35°).
- Feststellschraube wieder anziehen.
- Öffnen Sie die Spannschraube **(6)** und legen die Kette zwischen den beiden Spannplatten in die Führungsschiene ein.

Fig. 4.1

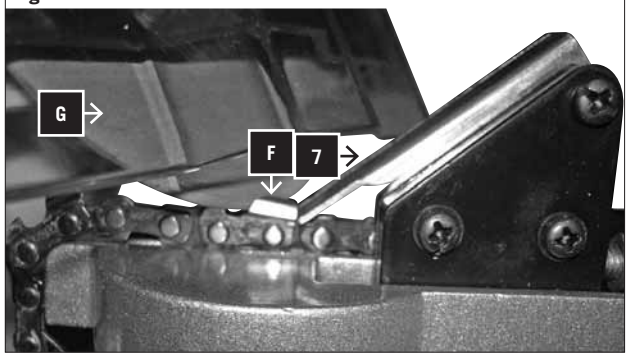

Kettenstopper einstellen, Fig. 4.1
- Kettenstopper **(7)** auf Kette klappen.
- Kette rückwärts gegen den Kettenstopper **(7)** ziehen, bis dieser ein Schneideglied **(F)** stoppt.

Achtung! Hierbei muss darauf geachtet werden, dass der Winkel des Schneidegliedes mit dem Schleifwinkel übereinstimmt. Ansonst die Kette ein Glied weiterziehen.
- Schleifkopf nach unten klappen, bis die Schleifscheibe das zu schleifende Kettenglied berührt. Bei Bedarf kann der Kettenstopper mit der Einstellschraube **(11)** vor oder zurückgestellt werden.
- Kette mit Spannschraube **(6)** festziehen.

Fig. 5

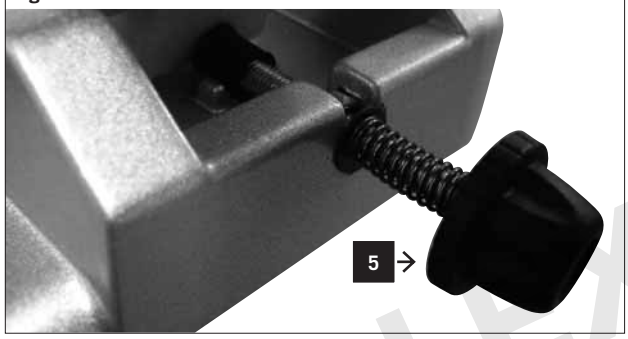

Einstellen der Schleiftiefe, Fig. 5
Schleifkopf vorsichtig nach unten drücken, bis die Zahntiefe erreicht ist, den Tiefenanschlag **(5)** einstellen und nach dem Probeschliff nachstellen.
Achtung! Die Schleiftiefe so einstellen, dass die ganze Schneide geschärft wird.

Fig. 6

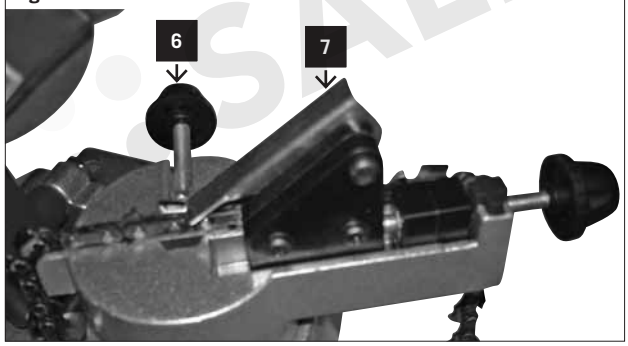

Schleifen der Kette, Fig. 6
Vor Beginn des Schleifens immer die Schleifscheibe auf Bruch oder Risse überprüfen!
- Kette rückwärts gegen den Kettenstopper **(7)** ziehen
- Kette mit der Spannschraube **(6)** Festspannen.
- Gerät einschalten.
- Schleifkopf vorsichtig an das Kettenglied fahren und bis auf den Tiefenanschlag nach unten drücken.
- Gerät ausschalten.
- Auf diese Weise wird jedes zweite Glied geschärft.

Nachdem alle Glieder der einen Seite geschärft sind, muss der Schleifwinkel auf die gleiche Gradzahl der anderen Seite der Winkeleinstellung eingestellt sein.
Mit dieser Einstellung können Sie die Glieder der anderen Seite schärfen.

Fig. 7

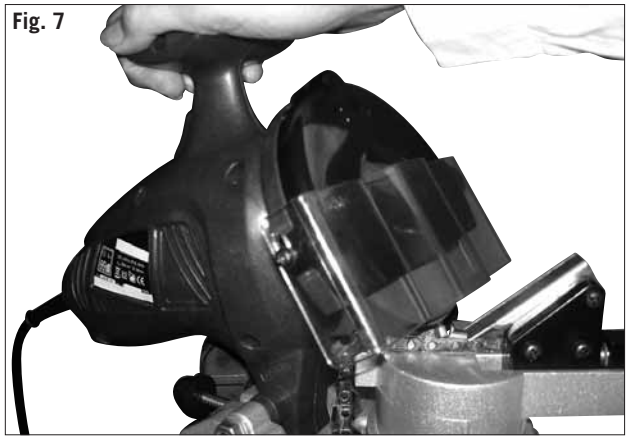

Beim Schleifen den Schleifkopf gleichmäßig nach unten bis zum Tiefenanschlag drücken und wieder nach oben fahren **(Fig. 7).**

Achtung!
Bei Umbau und Einstellarbeiten immer die Maschine abstellen und Netzstecker ziehen.

SALEXnaradi.cz

ustawić na podstawie skali (E) pożądany kąt szlifowania (zazwyczaj w przedziale 30° - 35°).
- Ponownie przykręcić śrubę mocującą.
- Poluzować śrubę dociskową (6) i włożyć łańcuch w szynę prowadzącą pomiędzy obie płyty dociskowe.

Regulacja stopera łańcucha, rys. 4.1
- Stoper łańcucha (7) położyć na łańcuch.
- Łańcuch pociągnąć do tyłu względem stopera (7), aż ten zatrzyma element tnący (F).

Uwaga! Należy przy tym uważać, żeby kąt elementu tnącego był zgodny z kątem szlifowania. W przeciwnym razie łańcuch pociągnie element tnący.
- Przesunąć na dół głowicę szlifierską aż do momentu, gdy tarcza dotknie do szlifowanego elementu tnącego. W razie potrzeby stoper łańcucha może zostać odsunięty lub wysunięty przy pomocy śruby regulującej (11).
- Dociągnąć łańcuch przy pomocy śruby mocującej (6).

Ustawienie głębokości szlifowania, rys. 5
Ostrożnie nacisnąć w dół głowicę aż do osiągnięcia głębokości zęba, ustawić ogranicznik głębokości (5) i nastawić według szlifu próbnego.
Uwaga! Głębokość szlifu należy nastawić tak, żeby całe ostrze zostało naostrzone.

Szlifowanie łańcucha, rys. 6
Przed rozpoczęciem szlifowania zawsze sprawdzić, czy tarcza nie posiada pęknięć lub rys!
- Pociągnąć łańcuch do tyłu względem stopera (7).
- Zamocować łańcuch przy pomocy śruby mocującej (6).
- Włączyć urządzenie.
- Ostrożnie nałożyć głowicę na element tnący i docisnąć w dół aż do ogranicznika głębokości.
- Wyłączyć urządzenie.
- W ten sam sposób zostanie naostrzony każdy następny element.

Po naostrzeniu wszystkich elementów po jednej stronie, należy ustawić kąt szlifowania na tę samą liczbę stopni, która była ustawiona po drugiej stronie.
Przy takim ustawieniu możecie Państwo szlifować elementy drugiej strony.

Podczas szlifowania należy równomiernie docisnąć głowicę do dołu aż do ogranicznika głębokości i ponownie przesunąć do góry (rys. 7).

Uwaga!
Podczas modernizacji i prac regulacyjnych zawsze należy wyłączyć maszynę i wyjąć wtyczkę z kontaktu.

SALEXnaradi.cz

Fig. 8

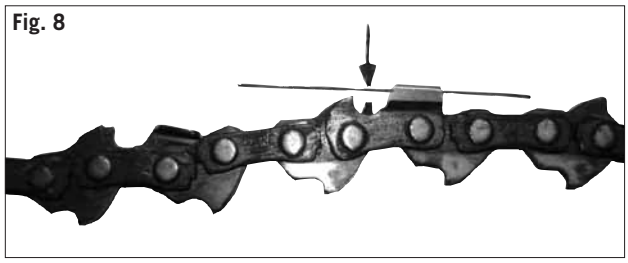

Tiefenbegrenzerabstand prüfen Fig. 8

Nach dem Schleifen messen Sie den Tiefenbegrenzerabstand. Der Abstand zwischen Schneideglied und Räumer muss immer vorhanden sein sonst schneidet Ihre Kette nicht.

Bei Bedarf müssen Sie gemäß den Angaben Ihrer Kette die Räumer abfeilen.

⚠ Bestimmungsgemäße Verwendung

Die Maschine entspricht der gültigen EG-Maschinenrichtlinie.

- Die Sicherheits-, Arbeits- und Wartungsvorschriften des Herstellers sowie die in den technischen Daten angegebenen Abmessungen müssen eingehalten werden.
- Die zutreffenden Unfallverhütungsvorschriften und die sonstigen, allgemein anerkannten sicherheitstechnischen Regeln müssen beachtet werden.
- Die Maschine darf nur von sachkundigen Personen genutzt, gewartet oder repariert werden, die damit vertraut und über die Gefahren unterrichtet sind. Eigenmächtige Veränderungen an der Maschine schließen eine Haftung des Herstellers für daraus resultierende Schäden aus.
- Die Maschine darf nur mit Originalzubehör und Original- Werkzeugen des Herstellers genutzt werden.
- Jeder darüber hinausgehende Gebrauch gilt als nicht bestimmungsgemäß. Für daraus resultierende Schäden haftet der Hersteller nicht, das Risiko dafür trägt allein der Benutzer.

⚠ Restrisiken

Die Maschine ist nach dem Stand der Technik und den anerkannten sicherheitstechnischen Regeln gebaut. Dennoch können beim Arbeiten einzelne Restrisiken auftreten.

- Verletzungsgefahr für Finger und Hände durch die rotierende Schleifscheibe bei unsachgemäßer Führung oder Auflage des zu schleifenden Werkzeugs.
- Verletzungsgefahr durch wegschleudernde Werkzeuge bei unsachgemäßer Halterung oder Führung.
- Gefährdung durch Strom bei Verwendung nicht ordnungsgemäßer Elektroanschlussleitungen .
- Desweiteren können trotz aller getroffener Vorkehrungen nicht offensichtliche Restrisiken bestehen.
- Restrisiken können minimiert werden, wenn die Sicherheitshinweise und die Bestimmungsgemäße Verwendung, sowie die Bedienungsanweisung insgesamt beachtet werden.

SALEXnaradi.cz

Sprawdzanie odstępu ogranicznika głębokości, rys. 8

Prosimy, żebyście Państwo po szlifowaniu zmierzyli odstęp ogranicznika głębokości. Zawsze musi występować odstęp pomiędzy elementem tnącym a przeciągaczami, w przeciwnym razie Państwa łańcuch nie będzie ciąć.

W razie potrzeby musicie Państwo opiłować przeciągacze, zgodnie z danymi dla Państwa łańcucha.

⚠ Używanie zgodne z przeznaczeniem

Urządzenie jest zgodne z obowiązującą Dyrektywą dotyczącą maszyn WE.

- Należy przestrzegać przepisów producenta dotyczących bezpieczeństwa, pracy oraz konserwacji, jak i wymiarów podanych w danych technicznych.
- Należy przestrzegać właściwych przepisów bhp oraz pozostałych, ogólnie uznanych zasad dotyczących techniki bezpieczeństwa pracy.
- Urządzenie może być używane, konserwowane lub naprawiane wyłącznie przez fachowców, którzy się z nim zapoznali i zostali poinformowani o niebezpieczeństwach. Samowolne zmiany w urządzeniu wyłączają odpowiedzialność producenta za powstałe w wyniku tego uszkodzenia.
- Urządzenie może być używane jedynie z oryginalnym osprzętem i oryginalnymi narzędziami producenta.
- Każde użycie wykraczające ponad to uznawane jest za niezgodne z przeznaczeniem. Producent nie odpowiada za wynikające z niego szkody, a ryzyko ponosi wtedy sam użytkownik.

⚠ Pozostałe ryzyko

Urządzenie zostało skonstruowane zgodnie ze stanem techniki i uznanymi zasadami dot. techniki bezpieczeństwa pracy. Jednakże podczas pracy może wystąpić pewne ryzyko:

- Niebezpieczeństwo urazów palców i rąk spowodowanych obracającą się tarczą szlifującą, podczas nieprawidłowego prowadzenia lub położenia szlifowanego elementu.
- Niebezpieczeństwo spowodowane przez odrzucane elementy, podczas niewłaściwego zamocowania i prowadzenia.
- Zagrożenie poprzez prąd, podczas używania podłączeń elektrycznych niezgodnych z przepisami.
- Pomimo przedsięwzięcia wszystkich kroków może zaistnieć również inny, trudny do przewidzenia rodzaj ryzyka.
- Pozostałe ryzyko może być zminimalizowane, jeżeli jednocześnie zostaną uwzględnione wskazówki dotyczące bezpieczeństwa i użytkowania zgodnego z przeznaczeniem, a zarazem przestrzegana będzie instrukcja obsługi.

SALEXnaradi.cz

Wartung

Ziehen Sie vor allen Wartungsarbeiten den Netzstecker

- Wir empfehlen, das Gerät nach jeder Benutzung zu reinigen.
- Halten Sie Schutzvorrichtungen, Luftschlitze und Motorgehäuse sauber
- Reinigen Sie das Gerät mit einem Lappen.
- Verwenden Sie keine Reinigungs- oder Lösungsmittel, diese könnten die Kunststoffteile des Gerätes angreifen.
- Achten Sie darauf dass kein Wasser in das Geräteinnere gelangt.
- Im Geräteinneren befinden sich keine zu wartenden Teile.

EG-Konformitätserklärung

Hiermit erklären wir, Woodster GmbH, Günzburger Str. 69; D-89335 Ichenhausen, dass die nachfolgend bezeichnete Maschine aufgrund ihrer Konzipierung und Bauart sowie in der von uns in Verkehr gebrachten Ausführung den einschlägigen Bestimmungen nachstehender EG-Richtlinien entspricht.
Bei einer nicht mit uns abgestimmter Änderung der Maschine verliert diese Erklärung Ihre Gültigkeit.

Bezeichnung der Maschine
Kettenschleifer

Maschinentyp
cs 03, Art. Nr. 390 3602 000

Einschlägige EG-Richtlinien:
EG-Maschinenrichtlinie 2006/42/EG,
EG-Niederspannungsrichtlinie 2006/95/EWG,
EG-EMV Richtlinie 2004/100/EWG.

Angewandte harmonisierte europäische Normen, insbesondere
EN 55014-1:2000+A1:2001/+A2:2002, EN 55014-2:1997/+A1:2001, EN 61000-3-2:2000, EN 61000-3-3:1995/+A1:2001, EN 61029-1:2000+A11,A12:03, IEC61029-2-10:1998, EN 61029-2-10:1998 mit EN 61029-1:2000+A1:2003+A12:2003

Eingeschaltet zu:
GS-Prüfung

Gemeldete Stelle:
Intertek Deutschland GmbH, Nikolaus-Otto-Str. 13, 70771 Leinfelden-Echterdingen

Ort, Datum
Ichenhausen, 04.12.2009

Unterschrift
Thomas Honigmann (Geschäftsführer)

SALEX nářadí CZ

Konserwacja

Przed wszystkimi pracami konserwacyjnymi należy wyjąć wtyczkę z kontaktu.

- Rekomendujemy czyszczenie urządzenia po każdym użyciu.
- Należy utrzymywać w czystości urządzenia ochronne, szczeliny powietrza i obudowę silnika.
- Urządzenie należy czyścić ściereczką.
- Nie używajcie Państwo żadnych środków czyszczących czy rozpuszczalników, gdyż mogłyby one uszkodzić elementy urządzenia wyprodukowane z tworzyw sztucznych.
- Należy uważać, żeby do środka urządzenia nie dostała się woda.
- W środku urządzenia nie ma żadnych części wymagających konserwacji.

Deklaracja zgodności WE

My, Woodster GmbH, Günzburger Str. 69; D-89335 Ichenhausen, deklarujemy niniejszym, że opisane tutaj urządzenie, na podstawie jego koncepcji i rodzaju konstrukcji, jak i wprowadzonej przez nas do obrotu wersji, odpowiada odnośnym przepisom zawartym w następujących Dyrektywach WE.
W przypadku nieuzgodnionej z nami zmiany w urządzeniu, deklaracja ta traci swoją ważność.

Nazwa urządzenia
Szlifierka do łańcuchów

Typ urządzenia
cs 03, art. nr 390 3602 000

Właściwe Dyrektywy WE:
Dyrektywa WE dot. maszyn 2006/42/WE,
Dyrektywa WE dot. niskiego napięcia 2006/95/EWG,
Dyrektywa WE dot. kompatybilności elektromagnetycznej 2004/100/EWG.

Stosowne zgodne normy europejskie, ze szczególnym uwzględnieniem:
Norma europejska 55014-1:2000+A1:2001/+A2:2002, Norma europejska 55014-2:1997/+A1:2001, Norma europejska 61000-3-2:2000, Norma europejska 61000-3-3:1995/+A1:2001, Norma europejska 61029-1:2000+A11,A12:03, IEC61029-2-10:1998, Norma europejska 61029-2-10:1998 z Normą europejską 61029-1:2000+A1:2003+A12:2003

Włącznie z:
Kontrolą bezpieczeństwa (GS-Prüfung)

Jednostka poświadczająca:
Intertek Deutschland GmbH, Nikolaus-Otto-Str. 13, 70771 Leinfelden-Echterdingen

Miejscowość, data
Ichenhausen, 04.12.2009 r.

Podpis
Thomas Honigmann (dyrektor naczelny)

SALEXnaradi.cz

Izdelovalec:

Woodster GmbH
Günzburger Straße 69
D-89335 Ichenhausen

Spoštovana stranka,

Želimo Vam veliko veselja in uspeha pri delu z Vašo novo napravo Woodster.

Nasvet:

Proizvajalec te naprave po veljavnem zakonu o jamstvu za izdelke ne jamči za škode, ki nastanejo na tej napravi ali zaradi te naprave v naslednjih primerih:

- zaradi neustreznega ravnanja z napravo,
- zaradi neupoštevanja navodil za uporabo,
- zaradi popravil, ki so izvedena s strani tretje osebe, nepooblaščenih strokovnjakov,
- zaradi vgradnje ali zamenjave neoriginalnih nadomestnih delov,
- zaradi uporabe, ki ni v skladu z določili,
- zaradi izpada električne napeljave zaradi neupoštevanja elektrotehničnih predpisov in določil VDE 0100, DIN 57113 / VDE 0113.

Priporočamo Vam:

Pred montažo in pred uporabo preberite celotno besedilo navodil za uporabo. Ta navodila za uporabo naj Vam bi olajšala, da boste spoznali Vašo napravo in izkoristili njene možnosti uporabe, ki so v skladu z določili.

Navodilo za uporabo vsebuje pomembne nasvete, kako boste napravo varno, strokovno in ekonomično uporabljali ter kako se boste izognili nevarnostim, privarčevali stroške za popravilo, zmanjšali čas izpadov in povečali zanesljivost ter podaljšali življenjsko dobo naprave.

Poleg določil za varnost pri delu morate poleg teh navodil za uporabo nujno upoštevati tudi veljavne predpise za uporabo naprave, ki veljajo v Vaši državi.

Navodila za uporabo, zavita v plastično vrečko zaradi zaščite pred prahom in umazanijo, shranite v bližini naprave. Vsaka oseba, ki napravo uporablja prvič, mora ta navodila prebrati in se jih skrbno držati. Napravo lahko uporabljajo samo osebe, ki so poučene o uporabi naprave in z njo povezanimi nevarnostmi. Upoštevati morate zahtevano spodnjo mejo starosti.

SALEX nářadí.cz

Návod k obsluze

Woodster GmbH
Günzburger Straße 69
D-89335 Ichenhausen

Vážený zákazníku,

přejeme Vám mnoho radosti a úspěchů při práci s Vaším novým strojem firmy Woodster.

Poznámka:

Dle platného Zákona o ručení za výrobek neručí výrobce tohoto stroje za škody vzniklé na tomto stroji, či jím způsobené, v případě:

- neodborné manipulace,
- nedodržení pokynů obsažených v Návodu k obsluze,
- oprav prováděných třetí osobou, neautorizovaným odborníkem,
- montáže a výměny „neoriginálních náhradních dílů Woodster“,
- použití neodpovídajícího určenému účelu,
- výpadků elektrického zařízení při nedodržení elektrických předpisů a předpisů VDE 0100, DIN 57113/VDE 0113.

Doporučujeme vám:

Před montáží a uvedením stroje do provozu si přečtěte celý text návodu k obsluze.

Tento návod k obsluze vám má usnadnit seznámení se strojem a využití jeho možností k určenému účelu.

Návod k obsluze obsahuje důležité pokyny k bez-pečné, odborné a optimální práci se strojem, jak se vyhnout nebezpečím, ušetřit náklady na opravu, snížit prostoje a zvýšit spolehlivost a životnost stroje.

Kromě bezpečnostních směrnic obsažených v tomto návodu k obsluze musíte bezpodmínečně dodržovat předpisy pro provoz tohoto stroje platné ve vašem státu.

Návod k obsluze uchovávejte u stroje, uložený v plas-tovém obalu, který jej chrání před nečistotami a vlhkos-tí.

Každá osoba obsluhující tento stroj si musí před zahájením práce pečlivě přečíst ‚Návod k obsluze‘ a dodržovat jej. Se strojem smí pracovat jen osoby, které jsou seznámeny s jeho užíváním a nebezpečími s tím spojenými. Je třeba dodržet požadovaný minimální věk obsluhy.

Kromě bezpečnostních pokynů obsažených v tomto návodu k obsluze a zvláštních předpisů platných ve vašem státu je třeba respektovat všeobecně uznávaná odborně. technická pravidla pro provoz dřevozpracu-jících strojů

SALEXnaradi.cz

Splošni nasveti:

- Ko vzamete napravo iz embalaže, preverite vse dele, če je na njih nastala škoda pri transportu. V primeru reklamacije morate takoj obvestiti dostavljalca. Kasnejših reklamacij ne priznavamo.
- Preverite, če so v dostavi prisotni vsi deli.
- S pomočjo navodil za uporabo se pred prvo uporabo seznanite z napravo.
- Kot pribor ter obrabne dele in nadomestne dele uporabljajte samo originalne dele. Nadomestne dele dobite pri Vašem zastopniku za družbo Woodster.
- Pri naročilu navedite številko artikla ter tip in leto izdelave naprave.

cs 03	
Obseg dobave	
	Reťazový brús
	Navodila za uporabo
Tehnični podatki	
dimenzije D x Š x V v mm	410 x 160 x 210
fi plošče v mm	100
fi izvrtine v plošči v mm	10
širina plošče v mm	3,2
teža v kg	2,3
Pogon	
motor V/Hz	230/50
zmogljivost P1 v W	180
število obratov 1/min	6300

Pridržujemo si pravico do tehničnih sprememb!

V teh navodilih za uporabo smo odstavke, ki se nanašajo na Vašo varnost označili s tem znakom: ⚠

⚠ Splošni varnostni nasveti:

Za delo z električnimi napravami:
Varnostni nasvet: pri delu z električnim orodjem morate vedno upoštevati osnovne varnostne predpise, da bi nevarnosti požara, električnega šoka ter telesnim poškodbam zmanjšali na najmanjšo vrednost.

- Delovno mesto mora biti vedno čisto. Prenapolnjeni prostori in delovna mesta so velikokrat vzrok za poškodbe.
- Vaše delovno okolje je pomembno. Ne puščajte orodja na dežju in ga ne uporabljajte v vlažnih ali mokrih prostorih. Delovno mesto mora biti dobro osvetljeno. Orodja ne uporabljajte v prisotnosti vnetljivih tekočin ali plinov.
- Zaščitite napravo pred elektrošokom. Izogibajte se telesnemu stiku z ozemljenimi površinami.
- Ni dostopa za nepooblaščene. Druge osebe, posebno otroci, ki ne sodelujejo pri delu, se ne smejo dotikati orodja ali podaljška za električni kabel in se ne smejo približevati delovnemu mestu.
- Orodje, ki ga ne uporabljajte, zaklenite. Orodja, ki ga ne potrebujete, shranite na v suhem prostoru, ki ga lahko zaklenete, izven dosega otrok.
- Ne izvajajte premočnega pritiska na napravo. Samo tako lahko delo izvedete bolje in varneje s predvideno

SALEX naradi.cz

Všeobecné pokyny

- Po vybalení překontrolujte všechny díly, zda neby-ly eventuálně poškozeny při dopravě. Při reklama-cích musí být ihned uvědomen dovozce. Pozdější reklamace nebudou uznány.
- Překontrolujte úplnost dodávky.
- Před použitím stroje se s ním seznamte na základě ‚Návodu k obsluze'.
- V případě příslušenství a součástí podléhajících rychlému opotřebení a náhradních dílů používejte pouze originální díly. Náhradní díly obdržíte u va-šeho specializovaného prodejce firmy Woodster.
- U objednávek uvádějte naše čísla výrobku, typ a roky výroby stroje.

cs 03	
Obsah dodávky	
	Řetězový brus
	Návod k obsluze
Technické údaje	
Rozměry D x Š x V mm	410 x 160 x 210
ø kotouče mm	100
ø otvoru kotouče mm	10
Šířka kotouče mm	3,2
Hmotnost kg	2,3
Pohon	
Motor V/Hz	230/50
Příkon P1 W	180
Počet otáček 1/min	6300

Všeobecné bezpečnostní pokyny!

V tomto návodu k obsluze jsme tímto symbolem označili místa, která se týkají vaší bezpečnosti: ⚠

⚠ pro práci s elektrickými nástroji.

Upozornění: Při práci s elektrickými nástroji je nutno vždy respektovat následující zásadní pravidla bezpečnosti, abyste na minimum snížili riziko vzniku požáru, úrazu elektrickým proudem a zranění.

- Pracoviště udržujte v čistotě. Přeplněná místa a pracovní stoly jsou často příčinou poranění.
- Vaše pracovní prostředí je důležité. Nářadí nevy-stavujte dešti a nemanipulujte s ním na vlhkých nebo mokrých místech. Pracoviště musí být dobře osvětleno. S nářadím nepracujte v blízkosti hořla-vých kapalin nebo plynů.
- Chraňte se před zásahem elektrickým proudem. Vyvarujte se kontaktu těla s uzemněnými povrchy.
- Zamezte přístupu neoprávněných osob. Jiným osobám, zejména dětem, které se nepodílejí na práci, neumožněte dotýkat se nářadí nebo prodlužova-cího kabelu a zdržovat se na pracovišti.
- Nepoužívané nářadí uložte. Nástroje, které již ne-jsou používány, uchovávejte na suchém, uzamyka-telném místě, z dosahu dětí.
- Na nástroj netlačte. Jen tak bude možno práci provádět lépe a rychleji při optimální rychlostí.
- Používejte správný nástroj. Práce, které budou lépe vykonávány s nářadím o vysokém výkonu, by neměly

SALEXnaradi.cz

hitrostjo.

- Uporabljajte primerno orodje. Dela, ki bi bilo bolje izvedeno z bolj zmogljivo napravo, ne opravljajte z majhnim orodjem. Orodja ne uporabljajte za druge namene.
- Nosite primerna oblačila. Široka oblačila ali nakit, ki se lahko zataknejo med gibljive dele naprave, niso primerna. Za delo na prostem priporočamo obutev, ki ne drsi. Dolge lase je potrebno pokriti.
- Priporočljiva je uporaba zaščitne opreme, kot na primer: zaščitna očala ali masko za obraz proti prahu.
- S kablom postopajte previdno. Vtiča nikoli ne vlecite iz vtičnice tako, da bi držali za kabel. Ne približujte kabla k izvorom vročine, olju ali ostrim robovom.
- Naprave ne nagibajte predaleč naprej. Stabilno stojišče in dobro ravnotežje sta vedno pomembna.
- V rednih časovnih presledkih preverite omrežni kabel, če je poškodovan, ker ga mora v tem primeru popraviti pooblaščena servisna služba. Podaljšek prav tako preverjajte v rednih časovnih presledkih in ga po potrebi zamenjajte.
- Izogibajte se nenamernega vklopa. Preverite, če je stikalo za vklop in izklop na nastavljeno na »izklop« preden priključite omrežni vtič v vtičnico.
- Uporaba zunanjih podaljškov. Pri delu na prostem priključite samo takšne podaljške, ki so namenjeni za zunanjo uporabo in ki so ustrezno označeni.
- Koncentrirajte se in pazite na to, kar delate. Zdrav človeški razum mnogokrat pomaga. Če ste utrujeni, ne uporabljajte naprave.
- Pregled pokvarjenih delov. Preden uporabite napravo, morate skrbno preveriti, če deluje pravilno in svojemu namenu primerno. Preverite naravnanost gibljivih delov, njihovih spojnih mest, mesta preloma, njihovo pritrditev in ostale dejavnike, ki bi lahko vplivali na delovanje. Poškodovano zaščitno steklo ali druge pokvarjene dele mora servisna služba popraviti ali zamenjati, če v teh navodilih ni navedeno drugače. Ne uporabljajte naprave, če omrežnega stikala za vklop in izklop ni mogoče vključiti oziroma izključiti.
- Ne priporočamo uporabe drugih dodatnih delov, ki niso navedeni v teh navodilih za uporabo, ker le-te v sebi skrivajo tveganje za telesne poškodbe.
- Napravo naj popravlja strokovno usposobljena oseba. Ta električna naprava ustreza pristojnim varnostnim pravilom. Popravila mora izvajati samo strokovno usposobljeno osebje, pri tem pa uporabljati originalne nadomestne dele, ker je v nasprotnem primeru uporabnik izpostavljen znatnim nevarnostim.

Zvláštne bezpečnostné pokyny pre reťazový brús

- Nosite zaščitna očala.
- Ne uporabljajte poškodovanih ali brezobličnih zaščitnih stekel.
- Uporabljajte samo brusilne plošče, katerih vrtine se točno ujemajo z gredjo dvojne brusilne plošče. Ne poskušajte prilagoditi brusilne plošče, ki ima premajhno vrtino, na gred.
- Matice za pritrjevanje plošče ne privijajte premočno.
- Iskre so lahko nevarne. Ne smete brusiti v bližini vnetljivih plinov ali vnetljivih tekočin.
- Pri vklopu naprave stojte na strani brusilne plošče.

SALEXnarodi.cz

být realizovány malými nástroji. Nářadí nepoužívejte k jinému účelu.

- Noste vhodné oblečení. Volné oblečení nebo ozdo-by, které se mohou zachytit v pohyblivých dílech, nejsou vhodné. Pro práci venku se doporučuje protiskluzová obuv. Dlouhé vlasy je třeba zakrýt.
- Používejte ochranné prostředky, jako např. ochran-né brýle, obličejovou masku nebo respirátor.
- S kabelem zacházejte opatrně. Síťovou zástrčku nikdy nevytahujte ze zásuvky za kabel. Kabel udržujte z do-sahu horka, oleje a ostrých hran.
- Příliš se nepředklánějte. Bezpečný postoj a dobrá rov-nováha jsou důležité v každém okamžiku.
- V pravidelných intervalech kontrolujte, zda není po-škozen síťový kabel, v případě poškození jej nechejte opravit autorizovaným servisem. Pravidel-ně kontro-lujte stav prodlužovacích kabelů a případ-ně je vy-měňte.
- Vyhněte se spuštění zařízení nedopatřením. Před za-strčením síťové zástrčky do zásuvky pře-kontrolujte, zda je spínač ZAP/VYP v poloze ‚VYP‘.
- Používejte venkovní prodlužovací kabely. Při práci venku používejte jen takové venkovní prodlužova-cí kabely, které jsou určeny pro práci venku a jsou příslušně označeny.
- Cvičte si koncentraci a dávejte pozor na to, co dělá-te. Často pomůže zdravý lidský rozum. V případě únavy nářadí nepoužívejte.
- Kontrola dílů. Před použitím nářadí byste měli pečlivě překontrolovat, zda funguje správně, v sou-ladu s jeho účelem použití. Překontrolujte vyrovnání pohyblivých dílů, jejich spoje, lomy, jejich upevnění a další faktory, které by mohly ovlivnit provoz nářadí. Vadný ochranný skleněný štít nebo jiné díly musí být opraveny nebo vyměněny zákaznickým servisem, pokud není jinak uvedeno v tomto návodu. Zařízení neuvádějte do pro-vozu, pokud se síťový vypínač nedá zapnout a vypno-ut.
- Nedoporučuje se používání jiných dílů příslušenství než uvedených v tomto návodu k obsluze, protože v sobě skrývají riziko poranění.
- Nářadí nechávejte opravovat kvalifikovanými odbor-níky. Toto elektrické nářadí odpovídá příslušným pra-vidlům bezpečnosti. Opravy by měly být prová-děny pouze kvalifikovanými pracovníky za použití originál-ních náhradních dílů. V opačném případě se uživatel vystavuje značným nebezpečím.

SALEXnaradi.cz

- Brušenje povzroča segrevanje. Obdelovanca se dotaknite šele takrat, ko se je zadostno ohladil.
- Používajte len také brúsné kotúče, ktoré sú dimenzované pre bezpečné používanie na reťazovom brúsu. Nepoužívajte brúsný kotúč, ktorý má udanou maximálnu rýchlosť obehu nižšiu ako počet otáčok zariadenia.

Fig. 1

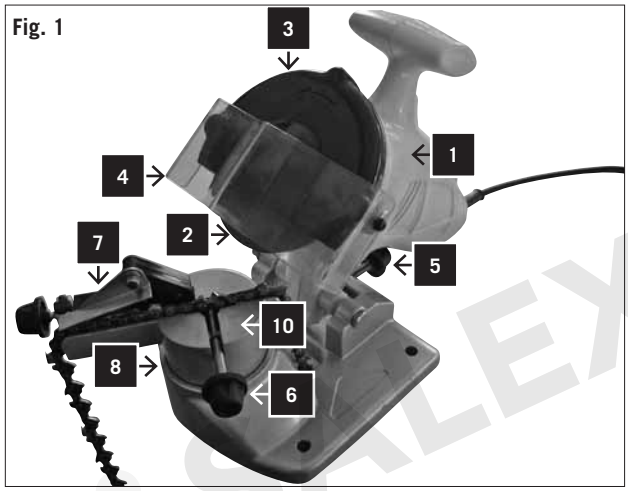

Fig. 2

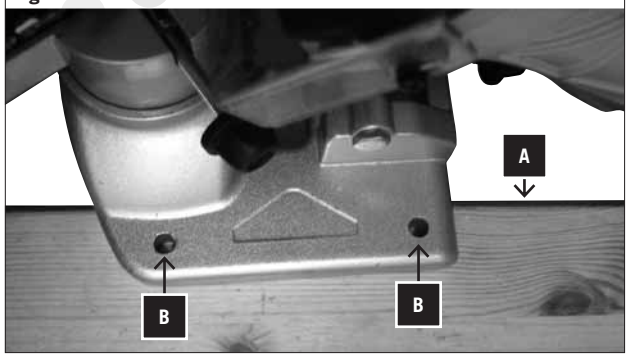

Legenda obr. 1

1 Brúsiaci vretenník
2 Brúsný kotúč
3 Bočná ochrana
4 Iskrová ochrana
5 Hĺbkový doraz
6 Napínací šroub
7 Nastavovacie mierky
8 Delenie stupnice
9 Upevňovací otvor
10 Rotačný stôl

Montaža:

Pozor! Zařízení musí být stále upevněno na ponku nebo podobném.
Brusku řetězu položte na hranu (A) ponku, aby zůstala drážka volná. Nakreslete značku pro otvor (B) na ponk a vyvrtejte 2 otvory o průměru 8 mm.
Upevněte brusku 2 kusy 8 mm šroubů na ponk (nejsou obsaženy v balení).

⚠ Priklop na električno omrežje:

Inštalirani elektromotor je priključen in pripravljen za uporabo. Priklop ustreza zadevnim VDE in DIN določilom.
Strankin omrežni priključek ter uporabljeni podaljški za kabel morajo ustrezati tem predpisom.
Inštalacije, popravila in vzdrževalna dela na električni inštalaciji lahko opravljajo samo strokovno usposobljeni delavci.
Pomembni nasveti: Elektromotor je narejen za način

SALEX nradi.cz

Zvláštní bezpečnostní pokyny pro řetězový brus

- Noste ochranné brýle.
- Nepoužívejte vadné nebo deformované brusné kotouče.
- Používejte pouze brusné kotouče, jejichž otvor přesně odpovídá průměru hřídele dvoukotoučové brusky. Na hřídel nenasazujte brusné kotouče s příliš malým otvorem.
- Nepřetáhněte matici brusného kotouče.
- Jiskry mohou být nebezpečné. Nebruste v blízkosti hořlavých plynů nebo kapalin.
- Při zapínaní zařízení stůjte stranou od brusného kotouče.
- Při broušení vzniká horko. Obrobku se dotýkejte teprve po jeho dostatečném vychladnutí.
- Používejte jen takové brusné kotouče, které jsou dimenzovány pro bezpečné používání na řetězovém brusu. Nepoužívejte brusný kotouč, který má udanou maximální rychlost oběhu nižší než počet otáček zařízení.

Legenda obr. 1

1 Brousicí vřeteník
2 Brusný kotouč
3 Boční ochrana
4 Jiskrová ochrana
5 Hloubkový doraz
6 Upínacia skrutka
7 Seřizovací měrky
8 Dělení stupnice
9 Upevňovací otvor
10 Rotační stůl

SALEXnaradi.cz

Montáž

ozor! Zariadenie musí byť vždy pripevnené na pracovnej doske alebo podobne.
Reťazový brúsič postavte na okraj (A) pracovnej dosky, aby otvor zostal voľný. Obrázok otvoru (B) načrtnite na pracovnú dosku a vyvŕtajte 2 otvory o veľkosti 8 mm.
Reťazový brúsič upevnite za pomoci 2 ks 8 mm skrutiek na pracovnú dosku (nie sú v dodacom rozsahu).

⚠ Připojení k elektrické síti

Nainstalovaný elektromotor je zapojen v provozu-schopném stavu ze závodu.
Připojení odpovídá příslušném předpisům VDE a DIN.
Těmto předpisům musí odpovídat síťová přípojka zákazníka, jakož i použité prodlužovací vedení.
Instalace, opravy a údržba elektroinstalace smí být prováděny jen odborníkem.

delovanja S1. V primeru preobremenitve motorja se ta samodejno izključi. Po ohladitvi (časovno različno) lahko motor ponovno vključite.

⚠ Nasveti za uporabo:

Pred uvedením reťazového brúsu do prevádzky dbajte nasledujúcich bodov:

- Uporabite glavno stikalo. Počakajte, da brusilna plošča doseže najvišjo hitrost. Šele nato lahko začnete z brušenjem.
- Reťaz musí byť pri brúsení ustavične pevne dopnutý skrutkou s kolíkovou rukoväťou (6).
- Brušenje lahko zmanjša hitrost brusilne plošče. Takrat je potrebno malo zmanjšati pritisk, da lahko plošča spet doseže polno hitrost.

Pozor:

- Majhne obdelovance je potrebno trdno držati s kleščami ali podobnim orodjem.
- Brusite samo na čelni strani brusilne plošče, nikoli na stranskih površinah.
- Ker se večina materialov pri brušenju segreva, je potrebno skrajno previdno ravnati z obdelovancem.

Menjava brusilne plošče, Fig. 3

- **Pozor! Pred každým vykonávaním údržby zariadenie vypnite a vytiahnite zo zástrčky!**
- **Používajte len originálne brúsné kotúče!**
- Sundejte boční kryt (3) jiskrovou ochranou (4) (3 křížové šrouby) (Obr. 1).
- Zasuňte upevňovací kolík (A) pod brusný kotouč v pouzdře. Otáčejte rukou brusný kotouč až upevňovací kolík (A) zapadne.
- Sundejte matici vřetena (B) a upínací přírubu (C), vyjměte brusný kotouč (D).
- Nasaďte nový brusný kotouč s upínací přírubou, matici vřetena opět znovu utáhněte.
- Vyndejte upevňovací kolík (A).

Pozor!

Pri výmene kotúča dbajte na to, aby presne priliehal.
Nepoužívajte adaptér ani redukčné vložky.
Nechajte stroj 30 sekúnd bežať naprázdno.
Pokiaľ brúsný kotúč kmitá alebo nepravidelne beží, ihneď stroj vypnite a odstráňte príčinu.

Stroj po vypnutí určitý čas dobieha.

- Novo brusilno ploščo preverite, če je opraskana ali če ima druge vidne poškodbe in jo v tem primeru odstranite.

Fig. 3

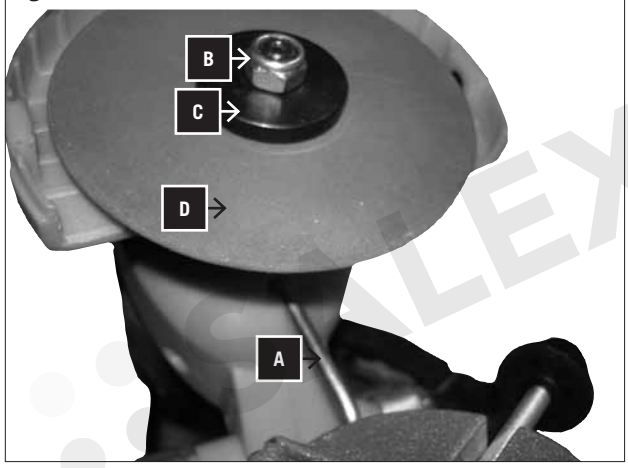

FLEXnarodi.cz

Důležité pokyny:
Elektromotor je v provedení pro druh provozu S1.
Při přetížení motor automaticky vypne. Po určité době vychladnutí (časově různé) lze motor znovu zapnout.

⚠ Pokyny k obsluze

Před uvedením řetězového brusu do provozu dbejte následujících bodů:

- Stiskněte hlavní spínač. Vyčkejte, až brusný kotouč dosáhne maximální rychlost. Teprve poté můžete začít brousit.
- Řetěz musí být při broušení neustále pevně dopnut roubíkovým šroubem (6).
- Broušení může snížit rychlost brusného kotouče. V tom případě zmenšete tlak, až kotouč opět dosáhne plné rychlosti.

POZOR:

- Malé obrobky by měly být pevně uchopeny do kleští nebo podobného nástroje.
- Bruste jen na čelní ploše brusného kotouče, nikdy na bočních plochách.
- Protože se většina materiálů při broušení zahřívá, je třeba zacházet s obrobkem s největší opatrností.

Výměna brusného kotouče, Fig. 3

- **Pozor! Před každým provádění údržby zařízení vypněte a vytáhněte přívodní šňůru ze zástrčky!**
- **Používejte jen originální brusné kotouče!**
- Bočný kryt (3) s iskrovou ochranou (4) odstráňte (3 skrutky s krížovou drážkou) (Obr. 1).
- Záchytku (A) zasuňte pod brúsny kotúč v kryte. Brúsny kotúč ručne otáčajte, kým záchytka (A) nezaklapne.
- Vretenovú maticu (B) a upínaciu prírubu (C) odstráňte, brúsny kotúč (D) vysuňte.
- Založte nový brúsny kotúč s upínacou prírubou, vretenovú maticu znovu pevne utiahnite.
- Záchytku (A) odstráňte.

Pozor!
Při výměně kotouče dbejte na to, aby přesně přiléhal.
Nepoužívejte adaptér ani redukční vložky.
Nechejte stroj 30 vteřin jet naprázdno.
Pokud brusný kotouč kmitá nebo nepravidelně běží, ihned stroj vypněte a odstraňte příčinu.
Stroj po vypnutí nějaký čas dobíhá.

- Nový brusný kotouč překontrolujte, zda nevykazuje trhliny nebo jiná viditelná poškození. Je-li tomu tak, zlikvidujte jej.

SALEXnaradi.cz

Pracovné pokyny

Pozor! Pred každým nastavením zariadenie najprv vypnite a vytiahnite zo zástrčky.

Fig. 4

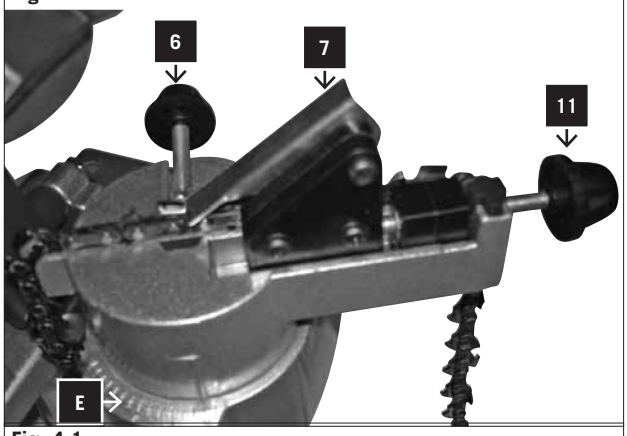

Nastavenie uhlu brúsenia, obr. 4

- Uvolněte pod otočnou hlavou upevňovací šroub, nastavte požadovaný úhel zbroušení dle stupnice (E) (zpravidla mezi 30° a 35°).
- Znovu utáhněte upevňovací šroub.
- Otevřete napínací šroub (6) a vložte řetěz mezi obě upínací desky ve vodící liště.

Fig. 4.1

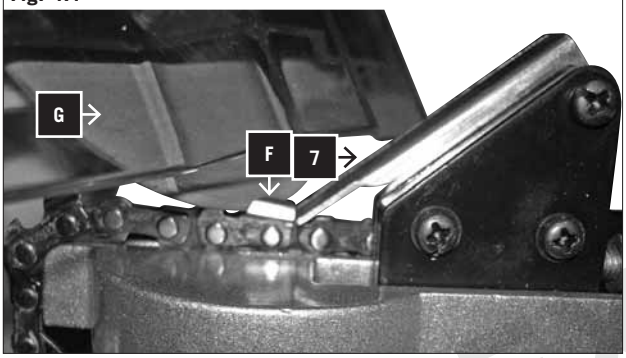

Nastavenie zarážadla reťaze, obr. 4.1

- Zaklapnite zarážadlo reťaze (7) na reťaz.
- Reťaz zatiahnete dozadu proti zarážadlou reťaze (7), až sa zastaví na článku brúsenia.

Pozor! Pritom je treba dbať na to, aby sa uhol článku brúsenia zhodoval s brúsným uhlom. Inak reťaz článok potiahne ďalej.

- Brousící vřeteník zaklapněte dolů, až se brusný kotouč dotkne broušeného článku řetězu. Dle potřeby lze zarážku řetězu pomocí seřizovacího šroubu (11) posunout vpřed nebo zpět.
- Řetěz zajistěte napínacím šroubem (6).

Fig. 5

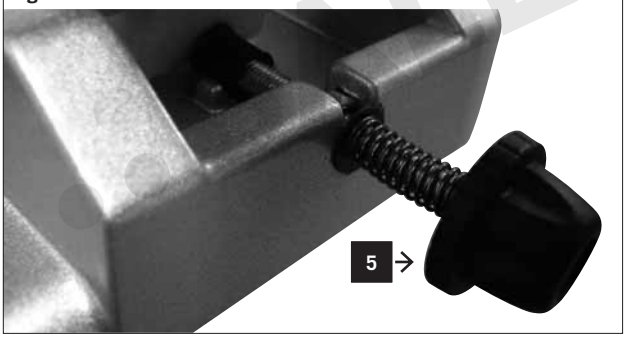

Nastavenie hĺbky brúsenia, obr. 5

Brousící vřeteník opatrně zatlačte dolů, až dosáhne hloubky zubu, nastavte hloubkový doraz (5) a pak seřiďte dle vzorového výbrusu.

Pozor! Hĺbku brúsenia nastavte tak, aby sa brúsil celý rez.

Fig. 6

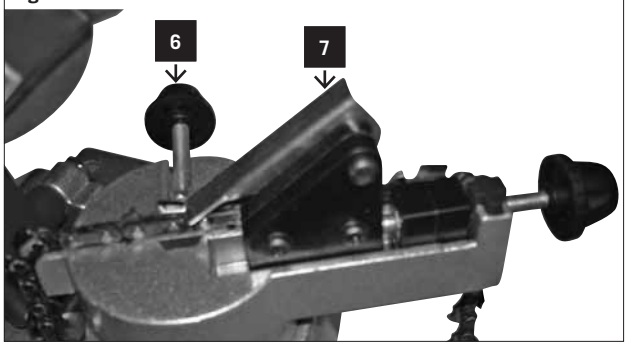

Brúsenie reťaze, obr. 6

Před začátkem broušení vždy zkontrolujte brusný kotouč na praskliny nebo trhliny!

- Reťaz zatiahnete späť proti zarážadlu reťaze (7).
- Řetěz zajistěte napínacím šroubem (6).
- Zapnite zariadenie.
- Brúsiaci vretenník opatrne nasuňte na článok reťaze a zatlačte dolu až na hĺbkový doraz.
- Vypnite zariadenie.
- Týmto spôsobom sa obrúsi každý druhý článok.

Potom čo sú všetky články na jednej strane obrúsené, musí sa rovnaký uhol brúsenia nastaviť na druhej strane nastavovača uhlu.

S týmto nastavením môžete brúsiť články na druhej strane.

EXnaradi.cz

Pracovní pokyny

Pozor! Před každým nastavením zařízení jej nejprve vypněte a vytáhněte přívodní šňůru ze zástrčky.

Nastavení úhlu broušení, obr. 4

- Zaisťovaciu skrutku pod otočnou hlavou uvoľnite, nastavte želaný uhol brúsenia podľa stupnice (E) (zvyčajne medzi 30° a 35°).
- Zaisťovaciu skrutku znovu utiahnite.
- Otvorte upínaciu skrutku (6) a vložte reťaz medzi obidve upínacie dosky do vodiacej lišty.

Nastavení stoperu řetězu, obr. 4.1

- Zaklapněte stoper řetězu (7) na řetěz.
- Řetěz zatáhněte dozadu proti stoperu řetězu (7), až se zastaví na článku broušení (F).

Pozor! Přitom je třeba dbát na to, aby se úhel článku broušení shodoval s brusným úhlem. Jinak řetěz článek potáhne dál.

- Brúsnu hlavu sklopte nadol, až kým sa brúsny kotúč nedotýka časti reťaze na brúsenie. V prípade potreby je možné reťazový záporník nastaviť s pomocou nastavovacej skrutky (11) dopredu alebo dozadu.
- Reťaz upevnite upínacou skrutkou (6).

Nastavení hloubky broušení, obr. 5

Brúsnu hlavu opatrne zatlačte nadol, pokým sa nedosiahne hĺbka zubu, nastavte hĺbkový doraz (5) a znovu nastavte po skúšobnom brúsení.

Pozor! Hloubku broušení nastavte tak, aby se brousil celý řez.

Broušení řetězu, obr. 6

Pred začatím brúsenia brúsny kotúč vždy znovu preskúmajte ohľadom zlomenia alebo trhlín!

- Řetěz zatáhněte zpět proti stoperu řetězu (7).
- Reťaz napnite upínacou skrutkou (6).
- Zapněte zařízení.
- Brousící vřeteník opatrně nasuňte na článek řetězu a zatlačte dolů až na hloubkový doraz.
- Vypněte zařízení.
- Tímto způsobem se obrousí každý druhý článek.

Jakmile jsou všechny články jedné strany obroušeny, musí se stejný úhel broušení nastavit na druhé straně seřizovače úhlu.

S tímto nastavením můžete brousit články na druhé straně.

SALEXnaradi.cz

Fig. 7

Fig. 8

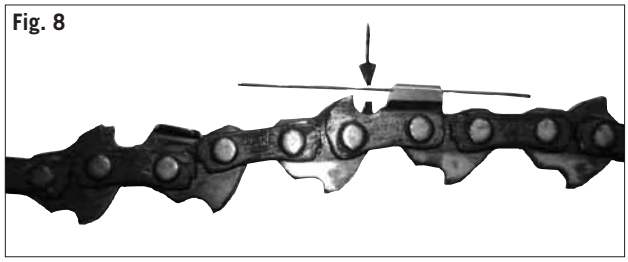

Pri brúsení tlačte rovnomerne brúsiaci vretenník dolu až k hĺbkovému dorazu a opäť ho odsuňte nahor (obr. 7).

Pozor!
Pri prestavbe a nastavení vždy stroj vypnite a vytiahnite zo zásuvky.

Kontrola vzdálenosti omezova e hloubky, Obr. 8
Po broušení změřte vzdálenost omezovače hloubky. Vzdálenost mezi řezacím článkem a shrnovačem musí vždy existovat, jinak váš řetěz nebude řezat.
Je-li to nutné, musíte dle údajů k vašemu řetězu opilovat shrnovač.

⚠ Uporaba v skladu z določili:

- Naprava ustreza veljavnim smernicam ES.
- Predpise proizvajalca za varnost, uporabo in vzdrževanje ter v tehničnih podatkih navedene izmere je potrebno upoštevati.
- Ustrezne predpise o preprečevanju nesreč in ostala, splošno priznane varnostno-tehnična pravila je prav tako potrebno upoštevati.
- Napravo sme uporabljati, vzdrževati in popravljati samo strokovno usposobljena oseba, ki je z napravo seznanjena in poučena o nevarnostih. Samovoljne spremembe na napravi, ki bi eventualno povzročile poškodbe naprave, izključujejo garancijo proizvajalca.
- Napravo lahko uporabljate samo z originalnim priborom in originalnim orodjem proizvajalca.
- Za kakršnokoli drugo uporabo velja, da ni v skladu z določili. Proizvajalec ne jamči za škode, ki bi zaradi tega nastale, odgovornost za tveganje nosi izključno uporabnik.

⚠ Preostala tveganja:

Naprava je narejena po najnovejšem stanju tehnike in po priznanih varnostno tehničnih pravilih. Vseeno pa lahko pri uporabi nastanejo posamezna tveganja.
- Nevarnost poškodbe za prste in roke zaradi vrteče se brusilne plošče pri neustreznem vodenju ali neustreznega ležišča obdelovanca.
- Nevarnost poškodbe zaradi obdelovancev, ki jih odnese, pri neustreznem držanju ali vodenju.
- Ogroženost zaradi električnega toka pri uporabi električnih priključnih napeljav, ki niso v skladu s predpisi.
- Nadalje lahko kljub vsem ukrepom obstajajo nepredvidljiva tveganja.
- Preostala tveganja lahko zmanjšate na minimum, če v celoti upoštevate varnostne nasvete, uporabljate napravo v skladu z določili ter upoštevate navodila za uporabo.

SALEXnaprodaj.cz

Při broušení tlačte rovnoměrně brousící vřeteník dolů až k hloubkovému dorazu a opět jej odsuňte nahoru (obr. 7).

Pozor!
Při seřizovacích a nastavovacích pracích musí být stroj stále vypnut a napájecí kabel vytažen ze zásuvky.

Vyskúšanie odstupu ohraničenia hĺbky obr. 8
Po brúsení odmerajte odstup ohraničenia hĺbky. Odstup medzi ostrým článkom a radlicami musí vždy existovať, inak reťaz nereže.
V prípade potreby musíte podľa údajov vašej reťaze radlice opíliť.

⚠ Použití k určenému účelu

- Stroj odpovídá platným směrnicím pro stroje EU.
- Dodržovány musí být předpisy výrobce týkající se bezpečnosti, práce a údržby, jakož i rozměry uve-dené v technických údajích.
- Musí být respektovány příslušné bezpečnostní předpisy a ostatní, všeobecně uznávaná bezpeč-nostně-technická pravidla.
- Stroj smí být používán, udržován nebo opravován jen znalými osobami. Svévolné úpravy stroje zba-vují výrobce ručení za následné škody.
- Stroj smí být používán jen s originálním příslušenstvím a originálními nástroji výrobce.
- Každé použití nad tento rámec platí za neodpo-vídající danému účelu. Výrobce neručí za škody vznikající z této skutečnosti, riziko nese sám uživa-tel.

⚠ Zbytková rizika

Stroj byl zkonstruován podle daného stavu techniky a podle uznávaných bezpečnostně-technických pravidel. Přesto se mohou při práci vyskytnout některá zbytková rizika.

- Při neodborném vedení nebo přiložení broušeného nástroje hrozí nebezpečí poranění prstů a rukou rotujícím brusným kotoučem.
- Hrozí nebezpečí poranění vymrštěnými nástroji při jejich neodborném držení nebo vedení.
- Ohrožení elektrickým proudem při použití nesprávných elektrických přívodních vedení.
- Kromě toho mohou existovat i při dodržení všech preventivních opatření rizika, která nejsou zřejmá.
- Zbytková rizika lze minimalizovat, jsou-li společně dodržovány bezpečnostní pokyny, používání zařízení k určenému účelu, jakož i návod k obsluze.

SALEXnaradi.cz

Údržba

Pred každým vykonávaním údržby vytiahnete prívodnú šnúru zo zástrčky.

- Odporúčame zariadenie po každom použitiu vyčistiť.
- Udržujte bezpečnostné zariadenie, ventilačné otvory a puzdro motoru čisté.
- Zariadenie čistite handrou.
- K čisteniu nepoužívajte žiadne čistidla a rozpúšťadla, tieto by mohli narušiť plastové diely zariadenia.
- Dbajte na to, aby do stroja nevnikla voda.
- Vnútri zariadenia sú bezúdržbové diely.

Prehlásenie o zhode

Týmto prehlasujeme, že Woodster GmbH, Günzburger Str. 69, D-89335, Ichenhausen spĺňajú svojím konceptom a spôsobom výroby všetky požiadavky EU v príslušných smerniciach a harmonizovaných štandardoch.

V prípade nami neschválenej zmeny výrobku stráca toto prehlásenie platnosť.

Označenie prístroja
Reťazový brús

Typ prístroja
cs 03, Art. Nr. 390 3602 000

Příslušné normy EC
Strojní směrnice 2006/42/EC,
Směrnice o nízkém napětí 2006/95/EC
Směrnice EC EMV 2004/100/EC.

Spĺňa harmonizované EU normy predovšetkým:
EN 55014-1:2000+A1:2001/+A2:2002, EN 55014-2:1997/+A1:2001, EN 61000-3-2:2000, EN 61000-3-3:1995/+A1:2001, EN 61029-1:2000+A11,A12:03, IEC61029-2-10:1998, EN 61029-2-10:1998 mit EN 61029-1:2000+A1:2003+A12:2003

Zařadit k:
GS-kontrola

Prijavno mesto:
Intertek Deutschland GmbH, Nikolaus-Otto-Str. 13, 70771 Leinfelden-Echterdingen

Miesto, Dátum:
Ichenhausen, 04.12.2009

Podpis
Thomas Honigmann (managing director)

SALEX nářadí.cz

Údržba

Před každým prováděním údržby vytáhněte přívodní šňůru ze zástrčky.

- Doporučujeme zařízení po každém používání vyčistit.
- Udržujte bezpečnostní zařízení, ventilační otvory a pouzdro motoru čisté.
- Zařízení čistěte hadrem.
- K čištění nepoužívejte žádné čistidla a rozpouštědla, tyto by mohli narušit plastové díly zařízení.
- Dbejte na to, aby dovnitř stroje nevnikla voda.
- Uvnitř zařízení jsou bezúdžbové díly.

Prohlášení o shodě

Tímto prohlašujeme, že výrobky společnosti Woodster GmbH, Günzburger Str. 69, D-89335, Ichenhausen splňují svým konceptem a způsobem výroby všechny požadavky EU v příslušných směrnicích a harmonizovaných standardech.

V případě námi neschválené změny výrobku ztrácí toto prohlášení platnost.

Označení přístroje:
Řetězový brus

Typ přístroje:
cs 03, Art. Nr. 390 3602 000

Příslušné EC směrnice:
Strojní směrnice 2006/42/EC,
Směrnice o nízkém napětí 2006/95/EC,
Směrnice EC EMV 2004/100/EC.

Splňuje harmonizované EU normy, především:
EN55014-1:2000+A1:2001/+A2:2002, EN55014-2:1997/+A1:2001, EN 55014-1:2000+A1:2001/+A2:2002, EN 55014-2:1997/+A1:2001, EN 61000-3-2:2000, EN 61000-3-3:1995/+A1:2001, EN 61029-1:2000+A11,A12:03, IEC61029-2-10:1998, EN 61029-2-10:1998 mit EN 61029-1:2000+A1:2003+A12:2003

Zaradené ku:
GS-skúška

Prijavno mesto:
Intertek Deutschland GmbH, Nikolaus-Otto-Str. 13, 70771 Leinfelden-Echterdingen

Místo, Datum:
Ichenhausen, 04.12.2009

Podpis
Thomas Honigmann (managing director)

SALEXnaradi.cz

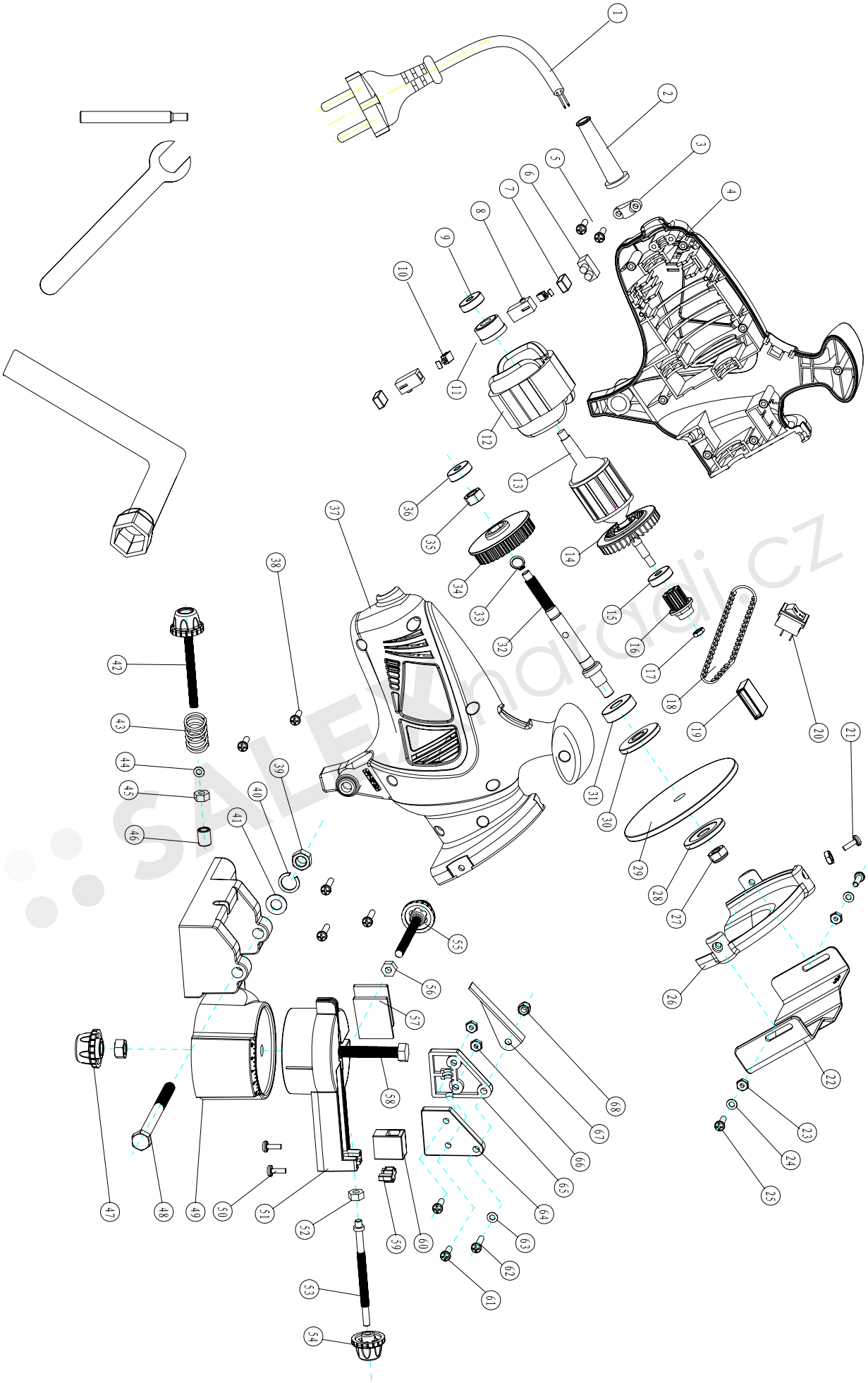

SALE-nardi.cz

SALEXnaradi.cz

SALEXnaradi.cz

SALEXnaradi.cz

Garantie
Offensichtliche Mängel sind innerhalb von 8 Tagen nach Erhalt der Ware anzuzeigen, andernfalls verliert der Käufer sämtliche Ansprüche wegen solcher Mängel. Wir leisten Garantie für unsere Maschinen bei richtiger Behandlung auf die Dauer der gesetzlichen Gewährleistungsfrist ab Übergabe in der Weise, dass wir jedes Maschinenteil, dass innerhalb dieser Zeit nachweisbar in Folge Material- oder Fertigungsfehler unbrauchbar werden sollte, kostenlos ersetzen. Für Teile, die wir nicht selbst herstellen, leisten wir nur insoweit Gewähr, als uns Gewährleistungsansprüche gegen die Vorlieferanten zustehen. Die Kosten für das Einsetzen der neuen Teile trägt der Käufer. Wandlungs- und Minderungsansprüche und sonstige Schadensersatzansprüche sind ausgeschlossen.

Garancija SLO
Očitne pomanjkljivosti je potrebno naznaniti 8 dni po prejemu blaga, v nasprotnem primeru izgubi kupec vse pravice do garancije zaradi takšnih pomanjkljivosti. Za naše naprave dajemo garancijo ob pravilni uporabi za čas zakonsko določenega roka garancije od predaje in sicer na takšen način, da vsak del naprave brezplačno nadomestimo, za katerega bi se v tem roku izkazalo, da je zaradi slabega materiala ali slabe izdelave neuporaben. Za dele, ki jih sami ne izdelujemo, jamčimo samo toliko, kolikor zahteva garancija drugih podjetij. Stroški za vstavljanje novih delov nosi kupec. Zahteve za spreminjanje in zmanjšanje ter ostale zahteve za nadomestilo škode so izključene.

Záruka CZ
Viditelné závady je nutno oznámit do 8 dnů po obdržení zboží, v opačném případě ztrácí kupující veškeré nároky na náhradu za závady tohoto druhu. Záruku u našich strojů poskytujeme při správném zacházení po zákonnou dobu záruční lhůty od předání tím způsobem, že každý díl stroje, který se v této době stal nepoužitelným prokazatelně v důsledku závad materiálu nebo výroby, bezplatně vyměníme. Za díly, které my sami nevyrábíme, ručíme jen do té míry, jak nám přináleží nároky na záruku vůči subdodavatelům. Náklady za montáž nových dílů nese kupující. Nároky na zrušení a snížení kupní ceny a ostatní nároky na náhradu škod jsou vyloučeny.

Gwarancja
Wszelkie uszkodzenia muszą być zgłaszane w przeciągu 8 dni od daty otrzymania towaru, w przeciwnym wypadku, prawo do reklamacji wygasa. Gwarantujemy, że w czasie trwania gwarancji wymienimy wszelkie części maszyny, które okażą się niesprawne na skutek wad materiału z jakiego zostały wykonane lub błędów w produkcji bez dodatkowych opłat pod warunkiem, że maszyna będzie obsługiwana zgodnie z zaleceniami. W odniesieniu do części nie produkowanych przez nas, gwarancja obowiązuje tylko w przypadku naszych dostawców. Koszty instalacji nowych części są ponoszone przez klienta. Odszkodowania wynikłe z uszkodzeń maszyny oraz redukcje ceny zakupu maszyny w ramach reklamacji nie będą rozpatrywane.

SALEXnaradi.cz

Händler:
Dealer:
Vendeur:
Rivenditore:
Handelaar:
Comerciante:
Revendedor:
Återförsärljare:
Myyjä:
Förhandler:
Forhandler:
Trgovec:

Gerätetype:
Appliance type:
Type d'appareil:
Tipo d'apparecchio:
Type:
Tipo di máquina:

Tipo de aparelho:
Maskin typ:
Kone:
Apparat type:
Maskintype:
Tip naprave:

Gerätenummer:
Serial number:
Numéro de l'appareil:
N. dell'apparecchio:
Nummer:
Número de la máquina:

Número do aparelho:
Maskin nr:
Koneen numero:
Apparat nummer:
Maskinnummer:
Serijska ötevilka: